АФИП.674791.187-11 ГЧ

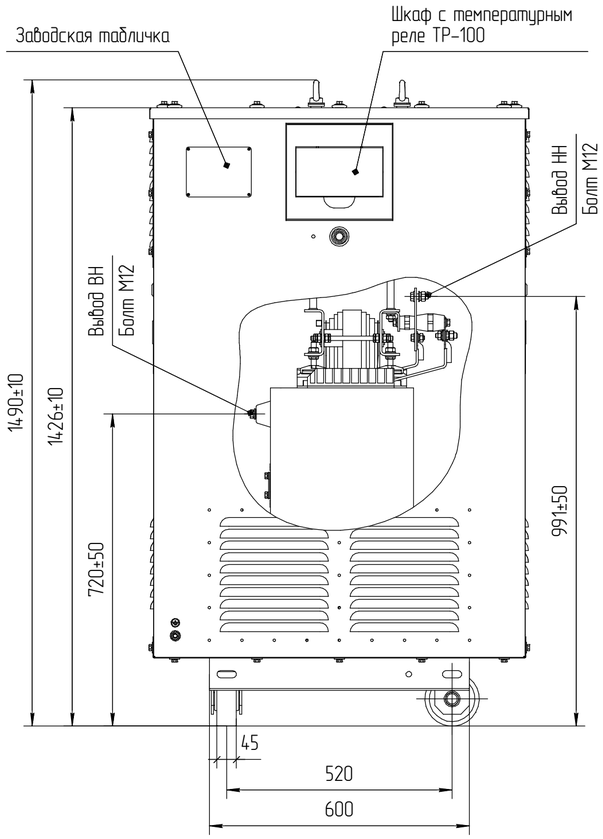

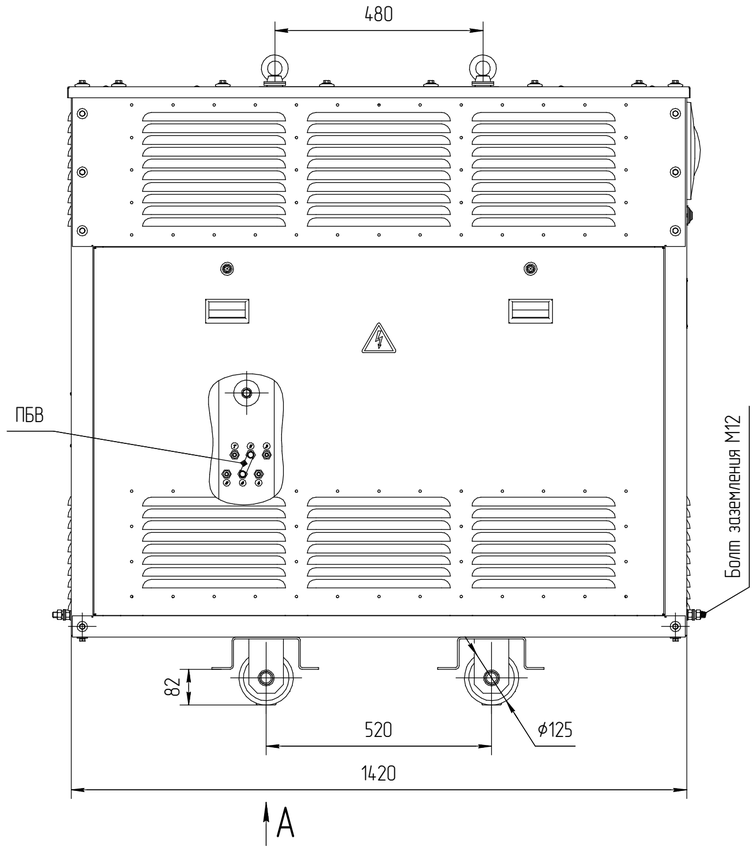

(1:5)
Виброопора
(дополнительная опция)

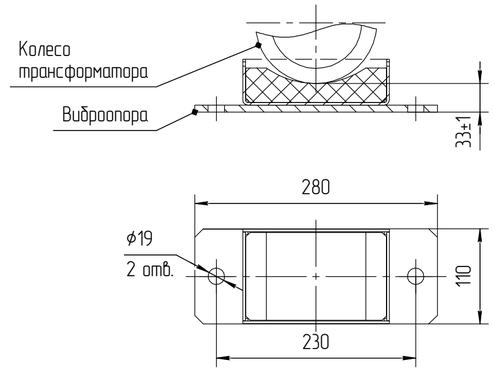

A(1:5)
Крепление к полу
(колесо не показано)

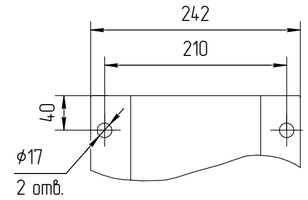

Рис.1. Схема исполнения вводов.

2n 2u 2v 2w

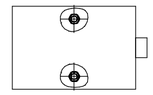

1U 1V 1W

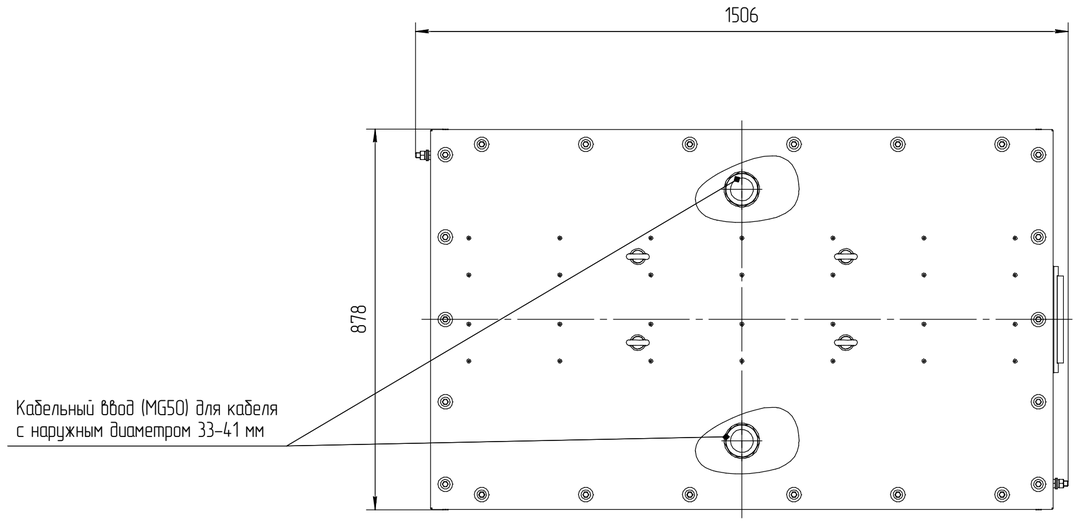

1 Размеры для справок.
2 Габаритно-присоединительные размеры соответствуют трансформаторам с номинальным напряжением 6...10,5/0,4 кВ; Uкз=3,5%, со схемами соединения Y/Yn, D/Yn; со степенью защиты IP21, IP31, IP41; материал обмоток – AL.

					АФИП.674791.187-11 ГЧ			
Изм.	Лист	№ докум.	Подп.	Дата	ТЛС3-100 Габаритный чертеж	Лит.	Масса	Масштаб
Разраб.		Уливанов		20.09.2024		0	760	1:10
Пров.		Лаврентьев				Лист	Листов 1	
Т.контр.					Исполнение: ВН-снизу, НН-снизу	ПРОЕКТ ЭЛЕКТРО ТЕХНИКА		
Н.контр.								
Утв.		Майков						

Копировал Формат А2

Перв. примен. | Справ. № | Подп. и дата | Инв. № дубл. | Взам. инв. № | Подп. и дата | Инв. № подл.